B1021E-01

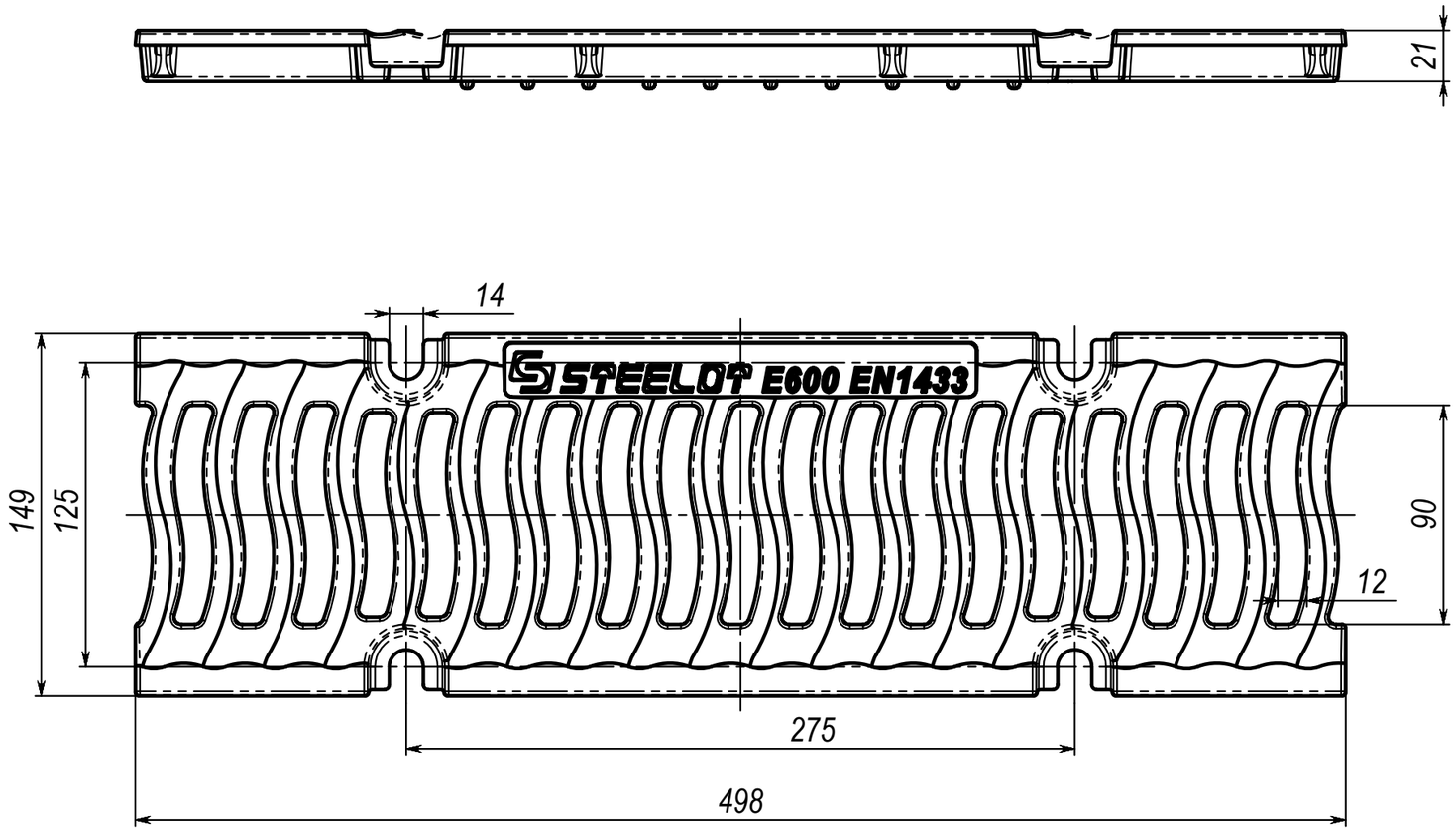

Изм	Лист	№ докум.	Подп.	Дата	B1021E-01		
Разраб.		Голубицкий		11.12.20	Решетка E600, DN100 B1021E-01 (волна)	Лит.	Масса: 4,18 / Масштаб: 1:2.5
Пров.						Лист	Листов 1
Т. контр.							
Нач. КБ					ВЧ 50 ГОСТ 7293-85	STEELOT	
Н. контр.							
Утв.		Куделко					

Подпись и дата | Инв. № дубл. | Взам. инв. № | Подпись и дата | Инв. № подл.

КТЛ_Решетка_B1021E(D)_20_Ребер | Копировал | Формат А3

TESIS